PB400-H ｜パラボラアンテナ取付金具

[ベランダ・壁面取付けタイプ]

●特長

1.柱・格子・手すり・壁面取付け共用タイプ。
（壁面取付用ボルトは付属していません。）
2.塩害地でも安心な溶融亜鉛メッキ仕上げ。
●角柱：80×80mm以下　　丸柱：38×φ80mm以下
●アンテナ直径：40～50cm

材　質	圧延鋼板
仕 上 げ	溶融亜鉛メッキ仕上げ
標準価格	¥3,700
梱包入数	6 入

※2022.4.1価格改定

※白サビは酸化被膜に覆われる過程の中の特性として正常です。

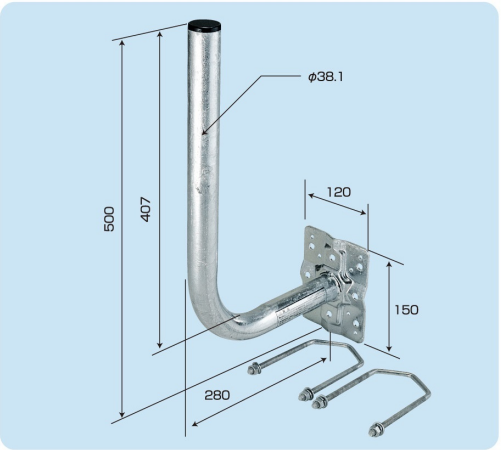

PB400-K ｜パラボラアンテナ取付金具

[壁面取付けタイプ]

●壁面固定寸法

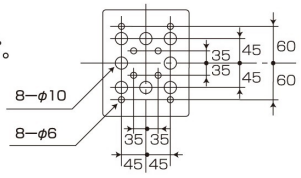

●特長

1.φ8−65コーチボルト（4本）付属の壁面取付専用タイプ。
2.塩害地でも安心な溶融亜鉛メッキ仕上げ。
●アンテナ直径：40～50cm

材　質	圧延鋼板
仕 上 げ	溶融亜鉛メッキ仕上げ
標準価格	¥3,700
梱包入数	6 入

※2022.4.1価格改定

※白サビは酸化被膜に覆われる過程の中の特性として正常です。

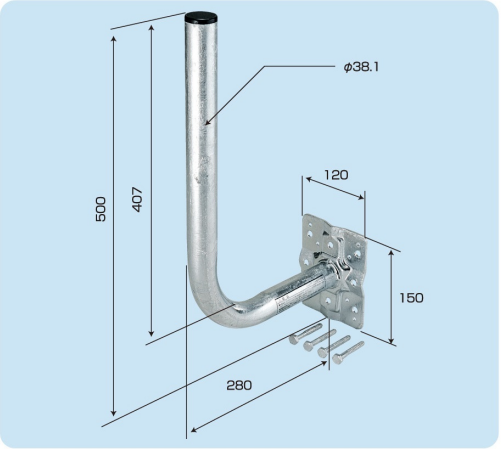

安全確実、丈夫で強い結束力。2種類の品質で場所によって使い分けができます。

KR ｜ケーブルロックタイ 【プラスチック一体成形結束用タイ】

●記号例 KR -160 (S) - B

サイズ（全長）　同一全長 幅寸法-小　有：黒色（耐候性） 無：白色（標準品）

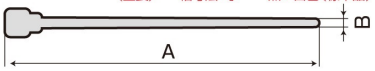

●特長　1.標準品（白色）と耐候性（黒色）の2種類を取揃えております。
2.全長80mm～530mm、幅2.4mm～9.0mmまで豊富なサイズが揃っております。

屋内用

標準品【白色】

丈夫で強い結束力、強度が抜群ですので長持ちします。

●材質:ナイロン66

（単位：mm）

品　番	A全長	B幅	最大結束径	包装単位	梱包単位	標準価格（1袋）
KR-80	80	2.4	16	100本	1000本	¥270
KR-100	100	2.5	22	100本	1000本	¥280
KR-120	120	2.5	25	100本	1000本	¥350
KR-160（S）	160	2.5	40	100本	1000本	¥710
KR-150	150	3.6	36	100本	1000本	¥520
KR-200（S）	200	3.6	50	100本	1000本	¥760
KR-300（S）	300	3.6	80	100本	1000本	¥1,500
KR-160	160	4.8	40	100本	1000本	¥1,020
KR-200	200	4.8	50	100本	1000本	¥950
KR-250	250	4.8	65	100本	1000本	¥1,270
KR-300	300	4.8	80	100本	1000本	¥2,100
KR-370（S）	370	4.8	110	100本	1000本	¥2,760
KR-430	430	4.8	125	100本	1000本	¥3,450
KR-370	370	7.6	110	50本	500本	¥2,550
KR-530	530	9.0	145	30本	300本	¥2,700

※2022.12.21価格改定

全候性

耐候性製品【黒色】

屋内はもちろん、直射日光の当る場所でもOK.紫外線をカットしますので、丈夫で長持ちします。

●材質:ナイロン66

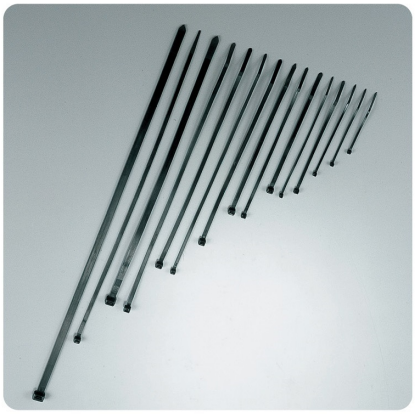

（単位：mm）

品　番	A全長	B幅	最大結束径	包装単位	梱包単位	標準価格（1袋）
KR-80-B	80	2.4	16	100本	1000本	¥330
KR-100-B	100	2.5	22	100本	1000本	¥340
KR-120-B	120	2.5	25	100本	1000本	¥420
KR-160（S）-B	160	2.5	40	100本	1000本	¥870
KR-150-B	150	3.6	36	100本	1000本	¥630
KR-200（S）-B	200	3.6	50	100本	1000本	¥890
KR-300（S）-B	300	3.6	80	100本	1000本	¥1,840
KR-160-B	160	4.8	40	100本	1000本	¥1,240
KR-200-B	200	4.8	50	100本	1000本	¥1,110
KR-250-B	250	4.8	65	100本	1000本	¥1,590
KR-300-B	300	4.8	80	100本	1000本	¥2,550
KR-370（S）-B	370	4.8	110	100本	1000本	¥3,450
KR-430-B	430	4.8	125	100本	1000本	¥4,150
KR-370-B	370	7.6	110	50本	500本	¥3,000
KR-530-B	530	9.0	145	30本	300本	¥3,250

※2022.12.21価格改定